ATENCION

·Este artefacto debe ser instalado con conductos para la evacuación de gases de la combustión de Ø 101,6 mm (4”).
·Su instalación debe ser realizada por un instalador matriculado como lo indica la Norma NAG-200 para que su garantía tenga validez.
·Si se destina a REEMPLAZAR a otro artefacto INSTALADO, verifique previamente su COMPATIBILIDAD con el sistema de VENTILACIÓN EXISTENTE.
·El cumplimiento de estas indicaciones y un periódico mantenimiento, evitarán riesgos para la vida de los ocupantes de la vivienda.

“Los artefactos identificados con una oblea roja cuentan con un dispositivo de seguridad especial para prevenir accidentes por monóxido de carbono (CO). No obstante, ello no habilita su instalación en baños ni dormitorios, ni evita las exigencias reglamentarias de ventilación del ambiente”.
“Cualquier manipulación de los dispositivos de seguridad, entraña un grave riesgo para la salud, cuyas consecuencias serán responsabilidad de quien la efectuara”.

NO TRANSFORMAR ESTE ARTEFACTO PARA OTRO TIPO DE GAS

CONDUCTO DE SALIDA DE GASES Ø 101,6 mm (4”)

CROQUIS Nº 1

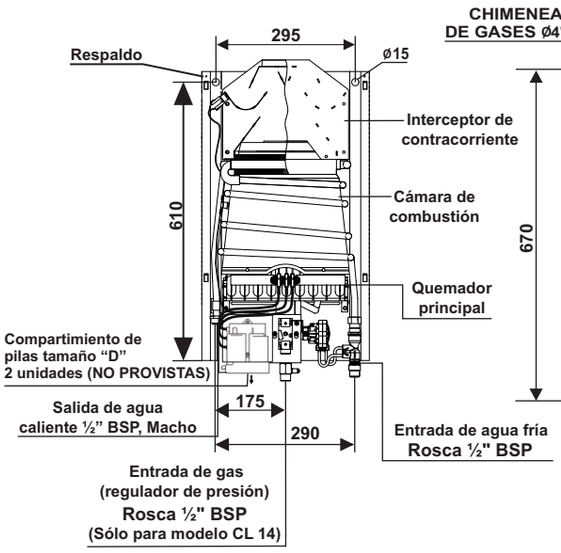

CROQUIS Nº 2

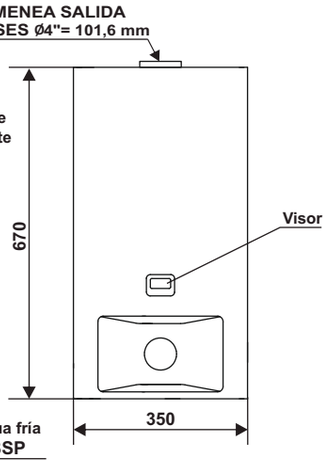

CROQUIS Nº 3

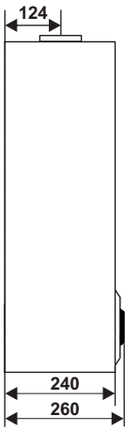

CROQUIS Nº 4

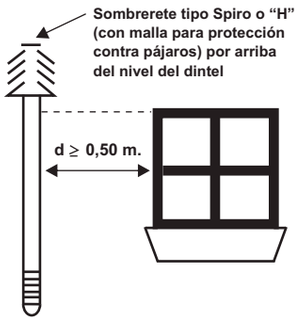

A VIST POSTERIOR

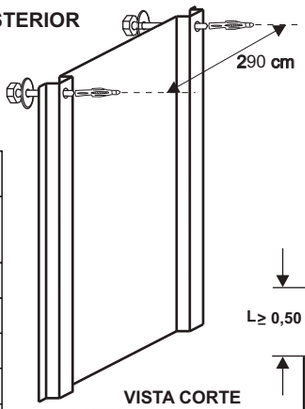

VISTA CORTE LATERAL

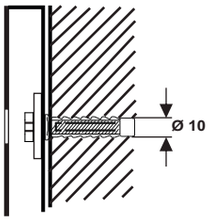

CROQUIS Nº 5

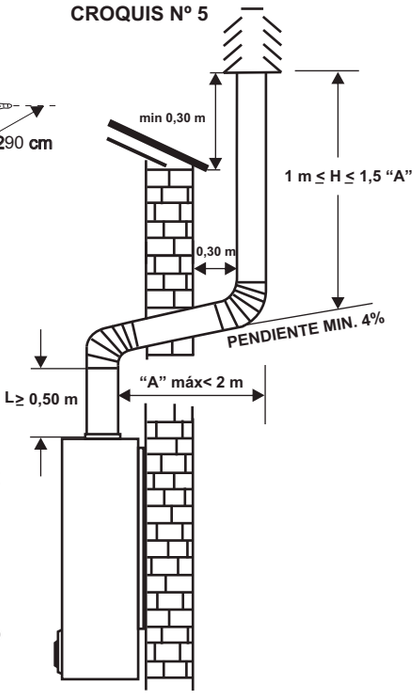

CARACTERÍSTICAS TÉCNICAS

MODELO	CL 14 IONIZADO		CL 12 IONIZADO	
Calentador Instantáneo ECOTERMO	GAS NATURAL	GAS ENVASADO	GAS NATURAL	GAS ENVASADO
Capacidad Lts./min.Δt. 20°C	13,7		12	
Consumo Kcal/h (Kw)	20000 (23,26)		16650 (19,36)	18000 (20,93)
Potencia Útil en Kw	18,4	19,7	18,4	19,7
Caudal mínimo de agua L/min	4,7		5,7	
Presión agua máx. kPa (bar)	450 (4,5)		450 (4,5)	
Presión gas normal hPa (mm.c.a.)	18 (180)	28 (280)	18 (180)	28 (280)
Matrícula de aprobación	01-0702-04-004	02-0702-04-004	01-0702-04-005	02-0702-04-005
Norma de aprobación	NAG-313 / 2009		NAG-313 / 2009	
Categoría	I2H (NAG-301 / 2006)	I3P (NAG-301 / 2006)	I2H (NAG-301 / 2006)	I3P (NAG-301 / 2006)

VG:8220

CALEFÓN SIN PILOTO CLASE “A”

ECOTERMO

IONIZADO

Instrucciones para su instalación, puesta en marcha y conservación.

IRAM GESTION DE LA CALIDAD R.I. 9000 - 540

“El Sistema de Gestión de Calidad de Horacio D. Ferrari S.A. ha sido certificado según la norma IRAM-ISO 9001:2008.”

HORACIO DANIEL FERRARI S.A.
Centenera 450 (B1686GUB) Hurlingham - Pcia. Buenos Aires, Rep. Argentina
Tel./fax: (0054 11) 4662-4105 (Rotativas)
E-mail: ventas@ecotermo.com // www. ecotermo.com

INSTRUCCIONES PARA EL INSTALADOR

I) Montaje, conexión y puesta en marcha:

II) Verificar que el artefacto adquirido concuerde con el tipo de gas a utilizar (natural o envasado).

III) El calefón deberá colocarse de manera tal de conservar un desnivel mínimo de 2 mts. entre la base del tanque de agua y el punto de consumo más alto (ducha). Se puede necesitar mayor diferencia, si la característica de la instalación lo requiere.

Ubique en el lugar el artefacto y realice las conexiones con elementos que permitan en el futuro realizar operaciones de mantenimiento con facilidad y rapidez. Utilice sellantes "no permanentes". Emplee conexiones flexibles de buena calidad.
Colocar el calefón en un lugar ventilado sin grandes corrientes de aire. No instalar dentro de placares, baños o recintos pequeños. Se podrán instalar en cocinas de más de 7 m³ de volumen, con ventilación permanente, ya que estos artefactos consumen oxígeno del ambiente donde funcionan.

IV) Método de Fijación y Conexionado:

a) Los calefones para ser instalados deben fijarse a la pared con los elementos provistos con el artefacto: dos (2) tirafondos, dos (2) tarugos ø 10 mm y dos (2) arandelas para colgar.
b) Para la instalación del calefón, proceda solo a desmontar el frente y la perilla de control. Para este efecto proceda de la siguiente forma: Saque la perilla de comando tirando de ella, retire los dos tornillos ubicados en el fondo de la cazoleta, quite los dos tornillos que sujetan el frente, ubicados en la parte superior del respaldo.
c) Desmonte el frente desplazándolo hacia arriba y tirando hacia afuera.
d) Fije el artefacto de manera que quede firmemente adosado al muro. Separación entre agujeros de 295mm. Utilizar broca de widia Ø10mm. Si es de madera, colocar una plancha de material incombustible, entre este y la pared, esta plancha debe sobresalir 10 cm en todo el perímetro del calefón.
Este artefacto no debe ser instalado de manera que los materiales inflamables queden a menos de 10cm de la boca de encendido.
Debe instalarse aislando térmicamente el conducto de salida de gases en zonas donde esté en contacto con material inflamable.

V) La cañería de agua fría, (agua que esta ingresando al calefón) se encuentra a la derecha; la cañería de gas al centro y, a la izquierda, la de agua caliente (agua que sale del calefón). (ver croquis N°1).

VI) Limpie bien las cañerías de agua y gas antes de conectar el calefón.

VII) Conecte las cañerías a las redes de agua y gas (según Normas).

VIII) Para un mejor rendimiento del artefacto sugerimos regular el caudal del agua a 12 Lts./min. Si éste fuese mayor, ya sea porque el tanque se encuentra muy elevado, o porque se utiliza una bomba de presurización, el mismo deberá regularse con la llave de paso, hasta ajustarse al caudal anteriormente mensionado. La temperatura óptima de uso se ajustará combinando el giro de la perilla, entre la posición de máximo a mínimo, conjuntamente con el caudal de agua que se requiera.

La garantía no cubre el deterioro ocasionado por fallas de las bombas de presurización.

IX) Los conductos de chimeneas al exterior deben pasar lateralmente a distancias superiores a 0,50 m. de aberturas o ventanas y separadas de la pared a 0,30 m. con grampas o abrazaderas (ver croquis Nº 4 y 5).

X) De acuerdo a las normas vigentes, la instalación del artefacto deberá efectuarse por un instalador matriculado y en un todo de acuerdo con lo establecido en las disposiciones y normas mínimas para la ejecución de instalaciones domiciliarias.

a) Abra las llaves de paso y verifique que no haya fugas de gas ni de agua. Para detectar fugas de gas, solo debe usarse agua jabonosa. "NUNCA USAR FÓSFOROS U OTRO TIPO DE LLAMA".
b) Coloque en el compartimiento de baterías dos pilas de tamaño "D". **(NO PROVISTAS).**
c) Coloque la cubierta y la perilla de control y abra la llave de paso de la red de agua.
d) Cierre la llave de paso de gas para evitar el encendido del quemador del calefón, abra la llave de agua caliente para eliminar el aire contenido en la cañería, deje que esta circule hasta notar que el flujo de la misma es constante, luego ciérrela.
e) Utilice mallas de protección en los sombreretes expuestos a los cuatro vientos para evitar la introducción de pájaros.
f) Los conductos de evacuación de gases (chimenea), del calefón deben ser independientes a la de otros artefactos.
g) Verifique el encendido de la unidad (ver procedimiento en "INSTRUCCIONES PARA EL USUARIO").

"HAY GRAVES RIESGOS PARA LA SEGURIDAD DE LAS PERSONAS SI EN EL AMBIENTE DONDE SE INSTALA EL ARTEFACTO FUNCIONAN CAMPANAS O EXTRACTORES DE AIRE, DEBIDO A QUE EN AMBIENTES CERRADOS INTRODUCEN LOS GASES QUEMADOS A LOS MISMOS E INDUCEN A LA LLAMA DEL QUEMADOR A SALIR POR LA BOCA DE ACCESO A LA CAMARA DE COMBUSTION"

INSTRUCCIONES PARA EL USUARIO

LA INSTALACION DEL ARTEFACTO DEBERA EFECTUARSE POR UN INSTALADOR MATRICULADO Y EN UN TODO DE ACUERDO CON LO ESTABLECIDO EN LAS DISPOSICIONES Y NORMAS MINIMAS PARA LA EJECUCION DE INSTALACIONES DOMICILIARIAS. LOS ARTEFACTOS UNA VEZ CONECTADOS NO REQUIEREN ASISTENCIA NI SUPERVISION TECNICA POR PARTE DE NUESTRA EMPRESA PARA COMENZAR A UTILIZARSE NORMALMENTE.

I) Verifique previamente su compatibilidad con el sistema de ventilación existente.

II) El cumplimiento de estas indicaciones y un periódico mantenimiento, evitan riesgos para la vida de los ocupantes de la vivienda.

III) Abra la llave de paso de la red de gas.

IV) Gire la perilla de control en sentido antihorario, ubicándola a la posición de consumo deseado.

V) Abra la canilla de agua caliente. Transcurridos los 10 seg. aproximadamente, o antes usted notará que el proceso de encendido del calefón se ha iniciado. Regule la temperatura de acuerdo a su necesidad, permitiendo seleccionar el flujo de gas necesario acorde con el caudal de agua y la temperatura deseada.

VI) Cuando el equipo se encienda por primera vez, (para ello deberá abrir una llave de agua caliente) es probable, que debido al aire contenido dentro de la cañería de gas, esto no ocurra, si así sucediese deberá repetir esta operación hasta lograr su encendido. Para ello cierre el agua caliente y luego de unos segundos vuélvala a abrir, para reiniciar el ciclo. Cada vez que usted cierre el agua caliente, el ciclo de encendido finalizará, volviendo a reiniciarse cuando la abra nuevamente.

VII) Al cerrar la canilla de agua caliente, el quemador se apagará.

Recomendación de Mantenimiento Limpieza exterior:

Para limpiar la cubierta del calefón, utilice un paño o esponja húmeda y shampoo neutro (suave).

No use detergentes agresivos ni pulidores metálicos abrasivos.

Limpieza de partes y piezas:

Es conveniente hacer revisar el calefón una vez al año antes del invierno, época en que el artefacto es más exigido.
En esta revisión se debe limpiar, la salida de llama del quemador e intercambiador de calor y verificar el correcto funcionamiento de la válvula de agua, de gas y el sistema de seguridad.