ATENCION

·Este artefacto debe ser instalado con conductos para la evacuación de gases de la combustión de Ø 101,6 mm (4”).
·Su instalación debe ser realizada por un instalador matriculado como lo indica la Norma NAG-200 para que su garantía tenga validez.
·Si se destina a REEMPLAZAR a otro artefacto INSTALADO, verifique previamente su COMPATIBILIDAD con el sistema de VENTILACIÓN EXISTENTE.
·El cumplimiento de estas indicaciones y un periódico mantenimiento, evitarán riesgos para la vida de los ocupantes de la vivienda.

“Los artefactos identificados con una oblea roja cuentan con un dispositivo de seguridad especial para prevenir accidentes por monóxido de carbono (CO). No obstante, ello no habilita su instalación en baños ni dormitorios, ni evita las exigencias reglamentarias de ventilación del ambiente”.
“Cualquier manipulación de los dispositivos de seguridad, más allá de la limpieza de su filtro, entraña un grave riesgo para la salud, cuyas consecuencias serán responsabilidad de quien la efectuara”.

NO TRANSFORMAR ESTE ARTEFACTO PARA OTRO TIPO DE GAS

CONDUCTO DE SALIDA DE GASES Ø 101,6 mm (4”)

CROQUIS Nº 1

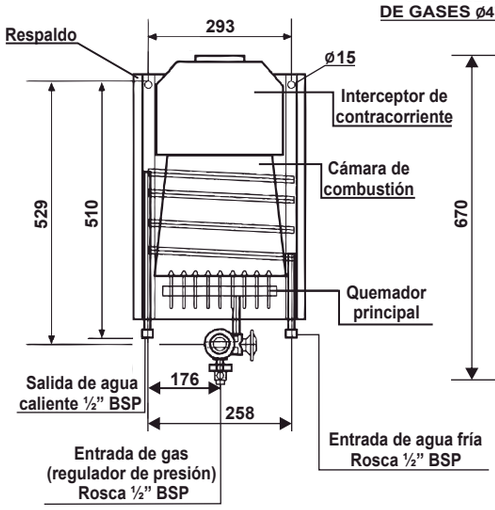

CROQUIS Nº 2

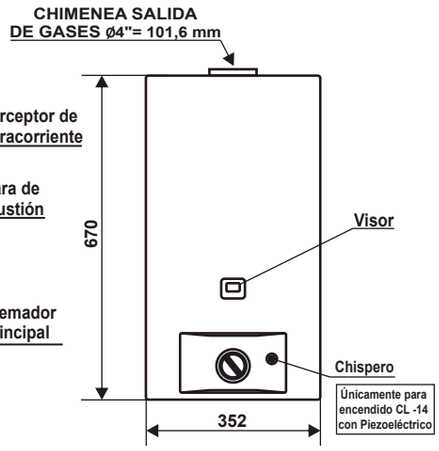

CROQUIS Nº 3

CROQUIS Nº 4

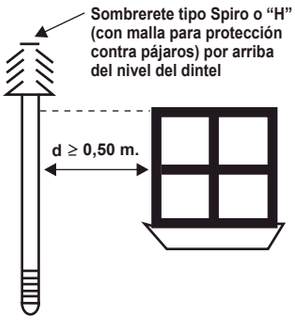

VISTA POSTERIOR

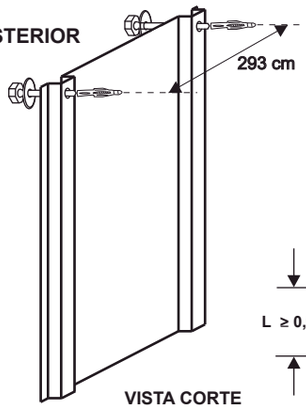

VISTA CORTE LATERAL

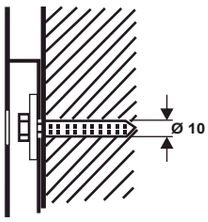

CROQUIS Nº 5

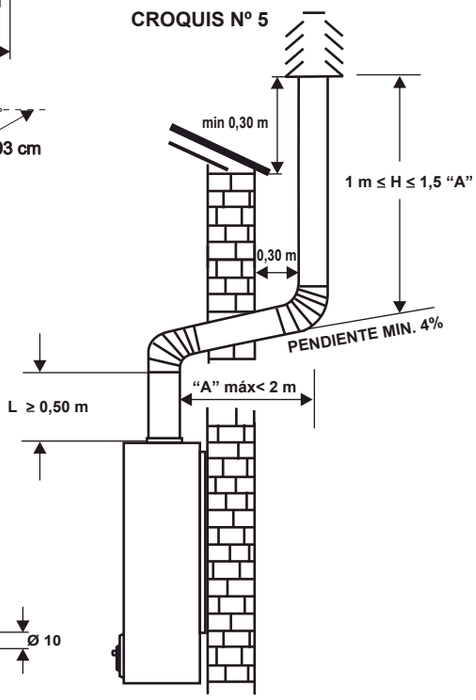

CARACTERÍSTICAS TÉCNICAS

Calentador Instantáneo ECOTERMO Modelo CL-14	GAS NATURAL	GAS ENVASADO
Capacidad Lts./min.Δt. 20°C	13,7	
Consumo Kcal/h	20000 (23,26 Kw)	
Consumo mínimo Kcal/h	7787 (9,05 Kw)	
Potencia Útil en Kw	18,7	19,4
Caudal mínimo de agua L/min.	4,7	
Presión agua mín. M.M.C.A	2000	
Presión agua máx. M.M.C.A	45900	
Presión gas normal M.M.C.A	180	280
Matrícula de aprobación	01-0702-04-004	02-0702-04-004
Norma de aprobación	NAG-313 / 2009	
Categoría	I2H (NAG-301 / 2006)	I3P (NAG-301 / 2006)

VG: 9082

CALENTADOR INSTANTANEO

ECOTERMO

CL - 14

Instrucciones para su instalación, puesta en marcha y conservación.

IRAM GESTION DE LA CALIDAD R.I. 9000 - 540

“El Sistema de Gestión de Calidad de Horacio D. Ferrari S.A. ha sido certificado según la norma IRAM-ISO 9001:2008.”

HORACIO DANIEL FERRARI S.A.
Centenera 450 (B1686GUB) Hurlingham - Pcia. Buenos Aires, Rep. Argentina
Tel./fax: (0054 11) 4662-4105 (Rotativas)
E-mail: ventas@ecotermo.com // www. ecotermo.com

INSTRUCCIONES PARA EL INSTALADOR

I) Verificar que el artefacto adquirido concuerde con el tipo de gas a utilizar (natural o envasado).

II) El calefón debe colocarse debajo del tanque de agua conservando un desnivel mínimo de 2 m. entre la base del tanque de agua y el punto de consumo más alto de la instalación. Se puede necesitar mayor diferencia, si la característica de la instalación lo requiere.

III) Ubique en el lugar el artefacto y realice las conexiones con elementos que permitan en el futuro realizar operaciones de mantenimiento con facilidad rapidez. Evite el litargirio y glicerina, utilice teflón o mastics aprobados.
Emplee conexiones flexibles de buena calidad.
Colocar el calefón en un lugar ventilado sin grandes corrientes de aire. No instalar dentro de placares, baños o recintos pequeños. Se podrán instalar en cocinas de más de 7 m³ de volumen, con ventilación permanente, ya que estos artefactos consumen oxígeno del ambiente donde funcionan.

IV) <u>Método de Fijación y Conexionado</u>:

a) Los calefones para ser instalados deben fijarse a la pared con los elementos provistos con el artefacto: dos (2) tirafondos, dos (2) tarugos ø 10 mm y dos (2) arandelas para colgar.

b) Para la instalación del calefón, proceda solo a desmontar el frente y la perilla de control. Para este efecto proceda de la siguiente forma: Saque la perilla de comando tirando de ella, retire los dos tornillos ubicados en el fondo de la cazoleta, quite los dos tornillos que sujetan el frente, ubicados en la parte superior del respaldo.

c) Desmonte el frente desplazándolo hacia arriba y tirando hacia afuera.

d) Fije el artefacto de manera que quede firmemente adosado al muro. Separación entre agujeros de 293 mm. Utilizar broca de widia Ø10 mm.Si es de madera, colocar una plancha de material incombustible, (acero inoxidable, cemento o similar) entre este y la pared, esta plancha debe sobresalir 10 cm en todo el perímetro del calefón.
Este artefacto no debe ser instalado de manera que los materiales inflamables queden a menos de 10cm de la boca de encendido del piloto. Debe instalarse aislando térmicamente el conducto de salida de gases en zonas donde esté en contacto con material inflamable.

V) La conexión de agua fría se encuentra a la derecha; la conexión de gas al centro y, a la izquierda, la de agua caliente (ver croquis N°1).

VI) Limpie bien las cañerías de agua y gas antes de conectar el calefón.

VII) Conecte las cañerías a las redes de agua y gas (según Normas).

VIII) Para un mayor rendimiento del artefacto sugerimos trabajar con caudales de agua de aproximadamente 12 Lts/min. y que circulen 2 Lts. de agua en 10 seg. Si el caudal es mayor, ya sea porque el tanque está muy elevado o bien por utilizar bombas presurizadoras, debe regularse con la llave de paso que lleva agua al calefón. La garantía no cubre el deterioro ocasionado por fallas de las bombas presurizadoras.

IX) Los conductos de chimeneas al exterior deben pasar lateralmente a distancias superiores a 1 m. de aberturas o ventanas y separadas de la pared a 0,30 mts. con grapas o abrazaderas (ver croquis Nº 5).

X) De acuerdo a las normas vigentes, la instalación del artefacto deberá efectuarse por un instalador matriculado y en un todo de acuerdo con lo establecido en las disposiciones y normas mínimas para la ejecución de instalaciones domiciliarias.

a) Abra las llaves de paso y verifique que no haya fugas de gas ni de agua. Para detectar fugas de gas, solo debe usarse agua jabonosa. "NUNCA USAR FÓSFOROS U OTRO TIPO DE LLAMA".
b) Coloque la cubierta y la perilla de control y abra la llave de paso de la red de agua.
c) Abra una llave de agua caliente para sacar el aire de las cañerías. Déjela correr hasta que el flujo sea contínuo y luego ciérrela.
d) Inicie el encendido del piloto para usar el artefacto.
e) Utilice mallas de protección en los sombreretes expuestos a los cuatro vientos para evitar la introducción de pájaros.
f) Los conductos de evacuación de gases (chimenea), del calefón deben ser independientes a la de otros artefactos.

<u>SIMBOLOGÍA DEL FRENTE COMANDO DEL CALEFÓN</u>

Posición cerrado	**Apagado**	●
Encendido	**Piloto**	★
Consumo mínimo del quemador	**Mínimo**	🔥
Consumo máximo del quemador	**Máximo**	🔥

"HAY GRAVES RIESGOS PARA LA SEGURIDAD DE LAS PERSONAS SI EN EL AMBIENTE DONDE SE INSTALA EL ARTEFACTO FUNCIONAN CAMPANAS O EXTRACTORES DE AIRE, DEBIDO A QUE EN AMBIENTES CERRADOS INTRODUCEN LOS GASES QUEMADOS A LOS MISMOS E INDUCEN A LA LLAMA DEL QUEMADOR A SALIR POR LA BOCA DE ACCESO A LA CAMARA DE COMBUSTION"

INSTRUCCIONES PARA EL USUARIO

LA INSTALACION DEL ARTEFACTO DEBERA EFECTUARSE POR UN INSTALADOR MATRICULADO Y EN UN TODO DE ACUERDO CON LO ESTABLECIDO EN LAS DISPOSICIONES Y NORMAS MINIMAS PARA LA EJECUCION DE INSTALACIONES DOMICILIARIAS. LOS ARTEFACTOS UNA VEZ CONECTADOS NO REQUIEREN ASISTENCIA NI SUPERVISION TECNICA POR PARTE DE NUESTRA EMPRESA PARA COMENZAR A UTILIZARSE NORMALMENTE.

I) Verifique previamente su compatibilidad con el sistema de ventilación existente.

II) El cumplimiento de estas indicaciones y un periódico mantenimiento, evitan riesgos para la vida de los ocupantes de la vivienda.

III) Abra la llave de paso de la red de gas.

IV) Gire la perilla de control en sentido antihorario, ubicándola en la estrella "Piloto", sin presionar la perilla.
Presione la perilla de control de gas y encienda el piloto. Si así no ocurriera repetir la operación. Es probable que el piloto no encienda de inmediato, debido a la acumulación de aire en las cañerías.

V) Una vez encendido el piloto, espere 15 segundos, para que el sistema de seguridad accione la válvula de ingreso de gas a los quemadores, y deje de presionar la perilla de control de gas. El piloto debe quedar encendido.

VI) Mueva la perilla de control de llama a la posición de consumo deseado.

<u>MUY IMPORTANTE</u> (VER ESQUEMA FRENTE COMANDO DE CALEFÓN)
Regular la temperatura del agua desde la válvula del calefón; recomendamos no mezclar la misma en la canilla o ducha. De esta forma evitará la concentración del sarro en la serpentina, por exceso de temperatura.
La válvula del calefón Ecotermo tiene referencia de siete posiciones de regulación desde mínimo a máximo.
Esto permite recordar la ubicación de la regulación utilizada de acuerdo a la instalación y presión de agua.

<u>Recomendación de Mantenimiento Limpieza exterior</u>:

Para limpiar la cubierta del calefón, utilice un paño o esponja húmedad y shampoo neutro (suave).
No use detergentes agresivos ni pulidores metálicos abrasivos.

<u>Limpieza de incrustaciones</u>:

Para remover las incrustaciones de sales del interior del intercambiador de calor (serpentina), usar una solución de ácido clorhídrico al 5% por 20 minutos y luego enjuagar abundantemente.

<u>Precaución</u>:

Se recomienda tomar las precauciones necesarias para trabajar con ácido. Lugar totalmente aireado. No inhalar los vapores del ácido. Trabajar a favor del viento (si lo hubiera) con guantes de PVC y protección ocular.
En caso de salpicadura lavar con abundante agua fría y aplicar una solución de agua con bicarbonato.

<u>Limpieza de partes y piezas</u>:

Es conveniente hacer revisar el calefón una vez al año antes del invierno, época en que el artefacto es más exigido.
En esta revisión se debe limpiar el piloto, la salida de llama del quemador e intercambiador de calor y verificar el correcto funcionamiento de la válvula de agua, de gas y el sistema de seguridad.